Moteur de Réduction de Vitesse Haut Couple CC 24V 22RPM 37mm

Description:
Moteur de reduction de vitesse
Haute qualité
Haute puissance
Couvercle en métal
Ventilateur de reffoidissement interne
Tourner dans les deux sens positive/inverse
Avec des caractéristiques haute couple et bruit à faible, le moteur est applicable pour beaucoup d'applications

Specification:
Diamètre: 37mm
Longueur (pas inclus de l'axe): 77.5mm
Longueur totale: 105mm
Longueur de l'axe: 15.5mm
Diamètre de l'axe: 6mm
Fixer le moteur avec vis 3mm
Tension nominale: 24V CC
Tension de travaille: 12-36V CC
Vitesse sans charge à 24V: 22 rpm
Courant sans charge: 135A
Vitesse de charge: 17 rpm
Courant de charge: 0.35 A
Couple du moteur: 40kg.cm
Couple à rotor bloqué: interdit
Courant à rotor bloqué: 3A
Ratio de réduction: 270
Puissance: 15W
Poids: 270g

Application:
Principalement utilisé pour télécommander voiture, bicyclette électrique, VTT, kart, robot, rideaux roulants, et projecteur électrique etc.
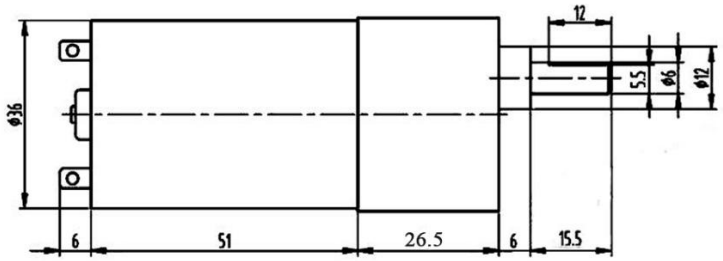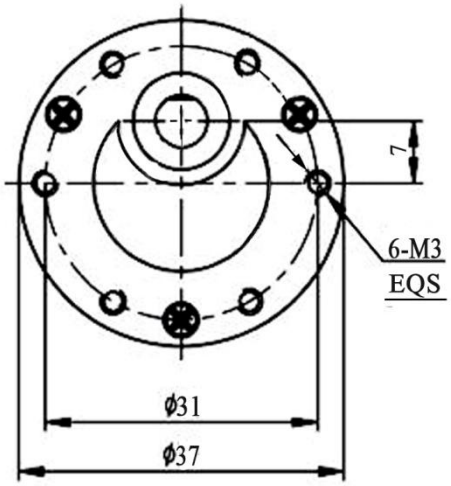
Attention:
Pas de bloquer le moteur fréquemment, sinon la roue à denture du moteur serait endommagée.
Avec haute couple et haute puissance, le courant du démarrage du moteur soit grande, arrive à 6A. Après avoir demarré, le courant restitue , environ 1~2A, vous devez choisir la haute puissance au moins de 10A, autrement le moteur ne faire marcher pas.