Moteur de Réduction de Vitesse Haut Couple CC 6V 16RPM 37mm

Description:
Moteur de reduction de vitesse
Haute qualité
Haute puissance
Couvercle en métal
Ventilateur de reffoidissement interne
Tourner dans les deux sens positive/inverse
Avec des caractéristiques haute couple et bruit à faible, le moteur est applicable pour beaucoup d'applications

Specification:
Diamètre: 37mm
Longueur (pas inclus de l'axe): 95.5mm
Longueur totale: 122mm
Longueur de l'axe: 15.5mm
Diamètre de l'axe: 6mm
Fixer le moteur avec vis 3mm
Tension nominale: 6V CC
Tension de travaille: 3-18V CC
Vitesse sans charge à 6V: 16 rpm
Courant sans charge: 0.8A
Vitesse de charge: 14 rpm
Courant de charge: 1 A
Couple du moteur: 50kg.cm
Couple à rotor bloqué: 160kg.cm
Courant à rotor bloqué: 5A
Ratio de réduction: 1:505
Puissance: 30W
Poids: 360g

Application:
Principalement utilisé pour télécommander voiture, bicyclette électrique, VTT, kart, robot, rideaux roulants, et projecteur électrique etc.
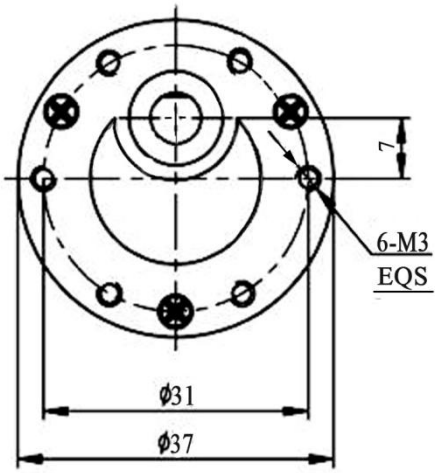
Attention:
Pas de bloquer le moteur fréquemment, sinon la roue à denture du moteur serait endommagée.
Avec haute couple et haute puissance, le courant du démarrage du moteur soit grande, arrive à 6A. Après avoir demarré, le courant restitue , environ 1~2A, vous devez choisir la haute puissance au moins de 10A, autrement le moteur ne faire marcher pas.